8 Ne tikopite u dane kada pulje vjetar.
9 Na kraju radnje operite ruke i lice.
10 Ne ostavljajte prskalicu na dohvat ruku djece.
11 Ne ostavljajte prskalicu bilo gdje.
12 Za vreme rada adekvatno se zaštitite.
13 U slučaju čuvanja okolne, izbegavajti prskanje hemijskih proizvoda u kolikoj veći od potrebe.
14 Prskalica je hermetički zatvorena i ne može doći do eventualnog izlijevanja rastopina.
15 Na kraju svog života, odložite komponente proizvoda na deferencirani način u skladu sa važećim propisima. Pojedinačne simbole o odlaganju na svaku komponentu.

FIN Joitakin tässä käyttöoppaassa olevissa piirroksissa esitellyistä osia ei välttämättä ole hankkimassasi ruiskussa.
1 Ennen ensimmäistä käyttöä jälleenmyyjältä käytettävän kemialliseen tuotteeseen tunnollisesti käyttöön sekä jäljelle jäänen nesteen hävittämisen liittyvä ohjeita. Käyttäjä on yksin vastuussa nonmien vaatteisen aineiden käytöstä aiheutuneista vaatimuksista tai vahingoista.
2 Valmistaja ei vastaa mistään virheellisestä käytöstä tai laitteen ominaisuuksien muuttamisesta alkuperäisestä vahingosta.
3 Älä jätä pumppua alttiiksi lämmönlähteille tai jäätymisille.
4 Ennen kuin ruiskutuksen aloittamista, tarkista ruiskutettavan aineiden tai olipa pohdantojen tai vahingoittunut ruiskutettavan aineen, joka ruiskutettaisiin.
Älä ruiskuta myrkyllisiä tai terveydelle vaarallisia aineita ihmisten, eläinten tai eläinravikeiden pälle.
Älä tupakoi, juo tai syö käytön aikana.
5 Ja kun käyttää käsivarsia, sairaana tai muutoin normaalista poikkeavassa tilassa.
6 Ja käytä ruiskua erittäin tuulisina päivinä.
7 Ja ei ole ruiskua lasten läheisyydessä.
Älä jätä ruiskua lasten ulottuville.
Varmista kotien aikana, ettei asiattoma henkilöstä oleskele ruiskun läheisyydessä
Suojaa iholti asianmukaisin varusteen käytön aikana.
Kemiallisen tuotteiden lisäksi levittämistä on ympäristön suojelemiseksi vältettävä.
Nestemäisiä ympäristöä ja ei vuoda, mikäli sen tiivisteet pitävät ympäristöä aiheuttaa haitoissa.
15 Tuotteen käyttöön tuoksuja lajitelle osat ja häivitä ne voimassa olevien määräysten mukaisesti. Kaikki yksittäiset komponentit ovat kiinnitettä merkit.

GR Μαγικά από τα εικονογράμματα που υπάρχουν στο εγχειρίδιο οδηγιών, μπορεί να μην υπάρχουν πάνω στο εργαλείο.
1 Πριν από τη χρήση, διαβάστε τον πωλητή το δείγμα ασφαλείας της ουσιαστικά τεχνικών, τον τρόπο χρήσης, τον κίνδυνο αναφορικά με τον τρόπο διάθεσης του υπολοιμμάτων. Η χρήση ουσιών που δεν είναι σύμφωνες με τους οδηγίες κίνδυνος, κάνει τη χρήση ανεύθυνη και ανεύθυνη.
2 Ο κατασκευαστής απαλλάσσεται από κάθε ευθύνη, σε περίπτωση ανάρμοστης χρήσης ή μετατροπών του εξοπλισμού.
3 Μην αφήνετε τον ψεκαστήρα εκτεθειμένο σε πηγές θερμότητας ή σε χιονιάς.
4 Πριν ξεκινήσετε τη ψεκασμό, ελέγξτε τον ψεκαστήρα, τα διαβρωμένα ή χαλασμένα μέρη ή τη παρουσίαση πέτρελαιου ή τρομώνου (ορισμένες υλικά, υλικά, ή τρόφιμα) ή βλάβες στο ψεκαστήρα, τα υλικά ψεκασμού, τα υλικά ψεκασμού.
Μην κατάνζετε, μην πίνετε και μην τρώτε, κατά τη χρήση του ψεκαστήρα.
Μην τα χρησιμοποιείτε στη περίπτωση κυκλοφορίας, η αιθαλότητα, η
5 Μη ψεκάζετε όταν φυσάει αέρας.
6 Μη ψεκάζετε κοντά σε τρόφιμα και τα πόσιμο νερό.
Μην αφήνετε τον ψεκαστήρα σε μέρος προσιτό στα παιδιά.
Στον εργάζεστε, δεν πρέπει να υπάρχει κανένα άτομο κοντά στο ψεκαστήρα.
Προστατευτείτε με τα κατάλληλα μέσα, κατά τη χρήση του ψεκαστήρα.
Για τον προστασία του περιβάλλοντος, μην σκορπάτε χημικά προϊόντα πέρα από τις επιβεβαιωμένες δόσεις.
Ο ψεκαστήρας είναι αεροστεγής και πληρώνεται τις ρυθμίσεις ή τη χρήσιμη ζωή, μπορεί κάποιες διαρροές υγρών.
Μη χρησιμοποιείτε τα ψεκάδια για ψεκασμό ζωικού, φυτικού, ανθρώπινου ή πρόκειται για πτηνοτροφία πέτρελαιου ή τρομώνου (ορισμένες υλικά, υλικά, ή τρόφιμα) ή βλάβες στο ψεκαστήρα, τα υλικά ψεκασμού, τα υλικά ψεκασμού.
Μη χρησιμοποιείτε τα ψεκάδια σε κοντινή απόσταση από τα ζώα.
Μη χρεωστείτε στον φυσικό αέρα.
Μη ψεκάζετε κοντά σε τρόφιμα και τα πόσιμο νερό.
Μην αφήνετε τον ψεκαστήρα σε μέρος προσιτό στα παιδιά.
Στον εργάζεστε, δεν πρέπει να υπάρχει κανένα άτομο κοντά στο ψεκαστήρα.
Προστατευτείτε με τα κατάλληλα μέσα, κατά τη χρήση του ψεκαστήρα.
Για τον προστασία του περιβάλλοντος, μην σκορπάτε χημικά προϊόντα πέρα από τις επιβεβαιωμένες δόσεις.
Ο ψεκαστήρας είναι αεροστεγής και πληρώνεται τις ρυθμίσεις ή τη χρήσιμη ζωή, μπορεί κάποιες διαρροές υγρών.
Μη χρησιμοποιείτε τα ψεκάδια για ψεκασμό ζωικού, φυτικού, ανθρώπινου ή πρόκειται για πτηνοτροφία πέτρελαιου ή τρομώνου (ορισμένες υλικά, υλικά, ή τρόφιμα) ή βλάβες στο ψεκαστήρα, τα υλικά ψεκασμού, τα υλικά ψεκασμού.
Μη χρησιμοποιείτε τα ψεκάδια σε κοντινή απόσταση από τα ζώα.
Μη χρεωστείτε στον φυσικό αέρα.

HR Mnogo je da nekaterih znakov, ki so natisnjeni v priročniku, na napravi ni. Uporabnik je od prodajalca kemičnih preparatov, namenjenih uporabi, nato dobiti zahtevani varnostni list, ki vsebuje vse ustrezne informacije o nevarnostih, varnostnih ukrepih, ravnanju z nevarnimi snovmi, ravnanju z nevarnimi odpadki, ukrepih v primeru nesreče in ukrepih v primeru izpustitve v okolje. Uporabnik je tudi odgovoren za ustrezno ravnanje z nevarnimi odpadki, ki nastanejo med uporabo. Upoštevati znake za odstranjevanje, prikazane na posameznih delih.

IT Il kitabindu bulanan bazı piktogramları cihazda bulunmaması olabilir.
1 Kullanım, depolama, kalan ürünler ve ambalaj atıklarının bertaraf edilmesi ile ilgili bilgileri satıcıdan temin edin. Uygunluk Bilgi Formunu bayiden almanız gerekir. Kullanıcı, kullanım sırasında yanlış kullanımdan kaynaklanan zararlardan kendi riskindedir.
2 Cihazın yanlış kullanımı durumunda üretici her türlü sorumluluktan muaftır.
Pompayı sıcaklıkla ya soğukluk veren kaynaklardan uzak tutmak gerekmektedir.
Yetersiden çıkmadan, ya da sıcaklıkla maddeleri ve yapıştırıcılar ve özücüler ve tut, ve, gibi ton gıdalar psikiatrimek için bu cihazı kullanmayın.
Pompayı kullanmadan, ya da kullanmadan, ya da kullanmadan, yiyecekler doğru pozlandırmayın.
Kullanım esnasında sigara, su, yemeyin ve yemek yemeyin.
Yorgun veya hasta olduğunuz takdirde kullanmayın.
Rüzgarlı havalarda çeyrekleyerek (püskürtmeyin).
Kullanım sonunda elbiseler ve ürünler ile temas etmesin.
Pompayı çocukların erişebileceği yerlerde bırakmayın.
Ürün ile temas ettiğinizde ellerinizi ve yüzünüzü bol sabunla yıkamanın bulunmadığından emin olun.
Kullanım esnasında uygun koruma kulanın.
Çevreyi korumak amacıyla, ürünlerin kullanımı sırasında ürün yayılmamalıdır.
Çevrenin bakımı ilgini yapılması şartıyla pompa hermetik olup sıvı kaçırmıyor.
Pompa ve ürünlerin ömrü bitmesinden sonra, ürünlerin ve ambalajlarının ayrıştırılarak ilgili yerlerde bertaraf edin. Her bir bileşenin üzerindeki bertaraf ayrıntılarına bakın.

HU A kézikönyben jelenlevő néhány piktogramm lehet nincs jelen a berendezésen.
A használó felelős azért, hogy a vegyszerkereskedőtől kémiai anyagok esetén ajánlott, azért is, hogy tudjon lehet elemezteljen a megmaradt szert. A felhasználó az ezekben az utasításokban szereplő biztonsági szabályokat betartani.
Rendeltetés illetőleg vagy rongálás esetén a gyártó mentesül minden felelősség alól.
Ne tárolja a szivattyút fagyos helyen.
Permetezés megkezdése, ha szükséges, ellenőrizze a szivattyút és a szükséges esetben ellenőrizze a szivattyú szivattyúrendszerét, a szivattyú szivattyúrendszerét, a szivattyú szivattyúrendszerét,

MONTAGGIO - ASSEMBLY - ASSEMBLAGE - MONTAGE - MONTAJE - MONTAGE - MONTAGEM - ΣΥΝΑΡΜΟΛΟΓΗΣΗ - MONTERING - MONTAGE - MONTAGEM MONTAJ - MONTAŻ - MONTIRANJE - MONTAJ - TALIMATLARI ÖSSZÁLLÍTÁS - СБОРКА - MONTAŽA - MONTAGE

✻ = PRESENTE SOLO IN ALCUNI MODELLI - ONLY IN SOME MODELS - PRÉSENT SEULEMENT SUR CERTAINS MODÈLES - NUR BEI EINIGEN MODELLEN VORHANDEN - PRESENTE EN ALGUNOS MODELOS - PRESENTE SOMENTE EM ALGUNS MODELOS

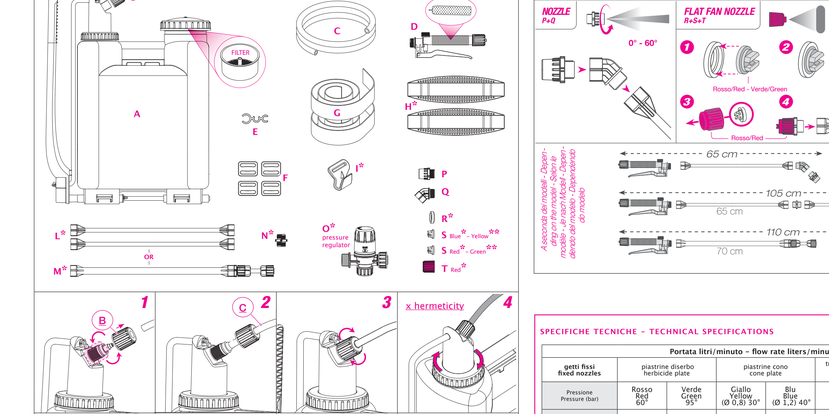

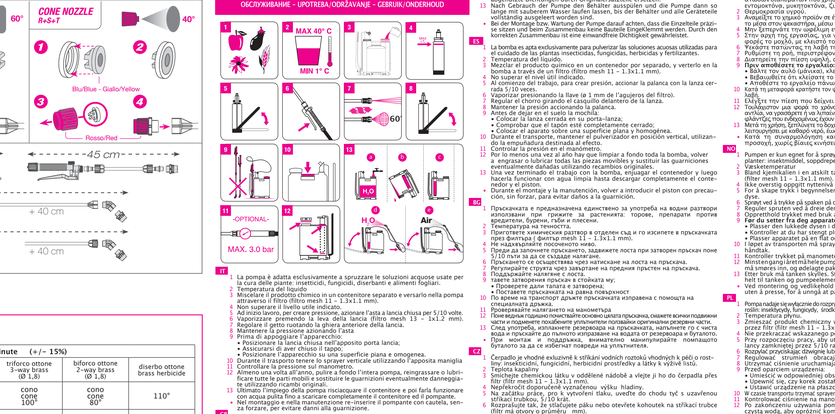

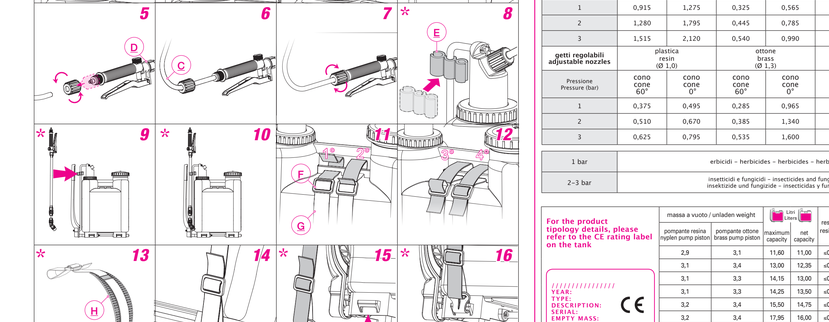

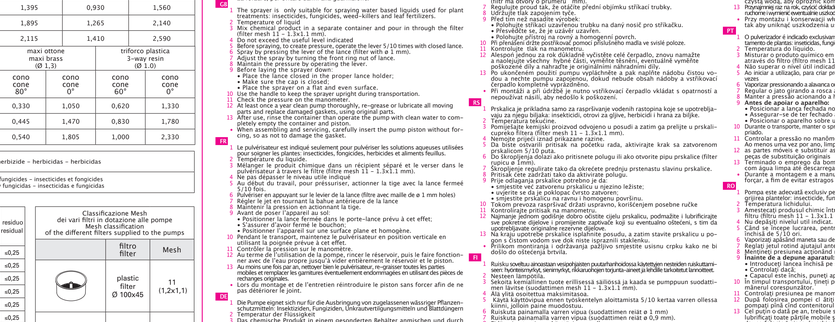

SPECIFICHE TECNICHE - TECHNICAL SPECIFICATIONS

Portata litri/minuto - flow rate liters/minute (+/- 15%)

Pressione Pressure (bar)	getti fissi fixed nozzles Rosso Red 60°	Verde Green 95°	Giallo (Ø 0,8) 30°	Blu (Ø 1,2) 40°	plastrine diserbo herbicide plate Rosso Red 60°	Verde Green 95°	Giallo (Ø 0,8) 30°	Blu (Ø 1,2) 40°	plastrine cono cone plate Rosso Red 60°	Verde Green 95°	Giallo (Ø 0,8) 30°	Blu (Ø 1,2) 40°	triforo ottone 3-way brass (Ø 1,8) cone 100°	triforo ottone 3-way brass (Ø 1,8) cone 80°	diserbo ottone brass herbicide cone 80°	diserbo ottone brass herbicide cone 60°
1	0,915	1,275	0,325	0,565	1,395	0,930	1,275	0,325	0,565	1,395	0,930	1,275	1,410	1,395	0,930	1,275
2	1,280	1,795	0,445	0,785	1,895	1,265	1,795	0,445	0,785	1,895	1,265	1,795	2,140	2,120	1,540	2,140
3	1,515	2,120	0,540	0,940	2,110	1,410	2,120	0,540	0,940	2,110	1,410	2,120	2,590	2,590	1,410	2,590

getti regolabili adjustable nozzles Pressione Pressure (bar)	plastica resin (Ø 1,0) cono cone 60°	plastica resin (Ø 1,0) cono cone 80°	ottone brass (Ø 1,3) cono cone 60°	ottone brass (Ø 1,3) cono cone 80°	maxi ottone maxi brass (Ø 1,3) cono cone 60°	maxi ottone maxi brass (Ø 1,3) cono cone 80°	triforo plastica 3-way resin (Ø 1,0) cono cone 60°	triforo plastica 3-way resin (Ø 1,0) cono cone 80°
1	0,375	0,495	0,285	0,965	0,330	1,050	0,620	1,330
2	0,510	0,670	0,385	1,340	0,445	1,470	0,830	1,780
3	0,625	0,795	0,535	1,600	0,540	1,805	1,000	2,300

1 bar	erbicidi - herbicides - herbicides - herbicide - herbicidas - herbicides	
2-3 bar	insetticidi e fungicidi - insecticides and fungicides - insecticides et fongicides insektizide und fungicide - insecticidas y fungicidas - insecticidas e fungicidas	

For the product tipology details, please refer to the CE rating label on the tank

YEAR:
TYPE:
DESCRIPTION:
SERIAL:
EMPTY MASS:
NOMINAL VOLUME LT:

massa a vuoto / unladen weight pompante resina nylon/polyamide	pompante ottone brass piston	rapporto di compressione compression ratio	maximum capacity Liters	net capacity Liters	residuo residual
2,9	3,1	11,60	11,00	10,40	<0,25
3,1	3,4	13,00	12,35	10,25	<0,25
3,1	3,3	14,15	13,00	10,25	<0,25
3,1	3,3	14,25	13,50	10,25	<0,25
3,2	3,4	15,50	14,75	10,25	<0,25
3,2	3,4	17,95	16,00	10,25	<0,25
3,4	3,6	20,25	19,00	10,25	<0,25
3,4	3,6	22,00	21,00	10,25	<0,25
3,4	3,6	22,89	21,00	10,25	<0,25

Classificazione Mesh
dei vari filtri in dotazione alle pompe
Mesh classification
of the different filters supplied to the pumps

	Mesh
filtro filter	Mesh
plastic filter Ø 100x45	11 (1,2x1,1)
plastic filter Ø 15x80	13 (1x1)

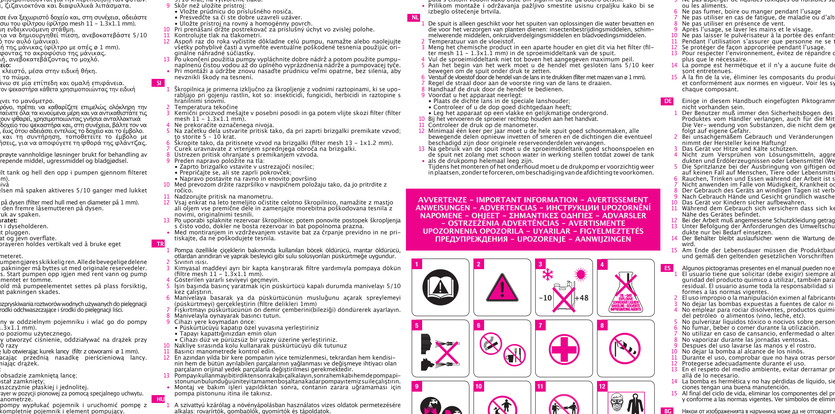

USO/MANUTENZIONE - INSTRUCTIONS/MAINTENANCE - MODE D'EMPLOI/ ENTRETIEN - GEBRAUCHSANWEISUNG/WARTUNG MANUTENCIÓN - ИНСТРУКЦИИ/ ПОДДЕРЖКА ΟΔΗΓΙΕΣ - ΧΡΗΣΗ/ΣΥΝΤΗΡΗΣΗ - BRUKSANVISNING/VEDLIKEHOLD - ΟΔΗΓΕΣ ΧΡΗΣΗΣ - BRUK - UŻYTKOWANIE/ KONSERWACJA - INSTRUÇÕES/MANUTENÇÃO - FOLOSIRE/ INTRETINERE - NÁVOD NA POUŽITIE/ÚDRŽBA - NÁVODILA ZA UPORABO/VZDRŽEVANJE - KULLANIM/BAKIM - HASZNÁLAT/KARBANTARTÁS - ПРИМЕНЕНИЕ/ ОБСЛУЖИВАНЕ - UPOTREBA/ODRŽAVANJE - GEBRUIK/ONDERHOUD

IT
1 La pompa è adatta esclusivamente a spruzzare le soluzioni acquose usate per la cura delle piante: insetticidi, fungicidi, erbicidi, concimi fogliari.
2 Temperatura del liquido: 0°C - 40°C.
3 Riempire il serbatoio chiarico in un contenitore separato e versarlo nella pompa attraverso il filtro (filtro mm 11 - 1.3x1.1 mm).
4 Non superare il livello utile indicato.
5 Ad inizio lavoro, per cinque minuti, azionare l'asta a lancia chiusa per 5/10 volte.
6 Vaporizzare premendo la leva della lancia (filtro mesh 13 - 1x1.2 mm).
7 Regolare il getto ruotando la lancia tra pollice e indice.
8 Posizionare il getto prescelto sulla lancia.
9 Prima di appoggiare l'apparecchio:
• Posizionare la lancia nuovamente nell'apposito porta lancia.
• Assicurarsi di aver chiuso il tappo.
• Posizionare l'apparecchio su una superficie piana e omogenea.
10 Durante il trasporto tenere lo sprayer verticale utilizzando l'apposita maniglia
11 Conservare l'apparecchio in luogo asciutto.
12 Concimi una volta all'anno: versare a fondo l'intera pompa, reingrassare o lubrificare tutte le parti mobili e sostituire le guarnizioni usurate con ricambi originali.
13 Ultimato l'impiego della pompa risciacquare il contenitore e poi farla funzionare con acqua pulita fino a scaricare completamente il contenitore ed il pompante.
14 Nel montaggio e nella manutenzione re-inserire il pompante con cautela, senza forzare, per evitare danni alle guarnizioni.

EN
1 The sprayer is only suitable for spraying water based liquids used for plant treatments: insecticides, fungicides, weed killers and leaf fertilizers.
2 Temperature of liquid
Mix chemical product in a separate container and pour in through the filter (filter mesh 11 - 1.3x1.1 mm).
3 Do not exceed the maximum level indicated
4 Before spraying, to create pressure, operate the lever 5/10 times with closed lance.
5 Spray by pressing the lever of the lance (filter with ø 1 mm).
6 Adjust the spray by turning the thumb and index of lance.
7 Maintain the pressure by operating the lever.
8 Before laying the sprayer down:
• Place the lance closed in the proper lance holder.
• Make sure the cap is closed.
• Place the sprayer on a flat and even surface.
9 Use the handle to keep the sprayer upright during transportation.
10 Check the pressure on the manometer.
11 At least once a year clean pump thoroughly, re-grease or lubricate all moving parts and replace damaged gaskets, using original parts.
12 After use, rinse the container than operate the pump with clean water to completely empty container and pump.
13 When assembling and servicing, carefully insert the pump piston without forcing, so as not to damage the gasket.

FR
1 Le pulvérisateur est indiqué seulement pour pulvériser les solutions aqueuses utilisées pour soigner les plantes: insecticides, fungicides, herbicides, fertilisants.
2 Température du liquide: 0°C - 40°C.
Mettre le produit chimique dans un récipient séparé et le verser dans le pulvérisateur à travers le filtre (filtre mesh 11 - 1.3x1.1 mm).
3 Ne pas dépasser le niveau utile indiqué
4 Au début du travail, pour créer pression, actionner la tige avec la lance fermé 5/10 fois.
5 Pulvériser en appuyant sur le levier de la lance (filtre avec maille de 1 mm holes)
6 Régler le jet en tournant le pouce antérieure de la lance
7 Maintenir la pression en actionnant le levier
8 Avant de poser l'appareil par terre:
• Positionner la lance fermée dans le porte-lance prévu à cet effet;
• S'assurer d'avoir fermé le bouchon;
• Positionner l'appareil sur une surface plane et horizontale.
9 Pendant le transport, tenir le pulvérisateur en position verticale en utilisant la poignée prévue à cet effet.
10 Vérifier la pression du manomètre.
11 Au terme de l'utilisation de la pompe, nettoyer, graisser et lubrifier les fonctionner avec de l'eau propre jusqu'à vider entièrement le réservoir et le piston.
12 Au moins une fois par an, vérifier et remplacer les joints usagés et graisser les parties mobiles et remplacer les garnitures eventuellement endommagées en utilisant des pièces de rechange originales.
• Lors de montage et de l'entretien réintroduire le piston sans forcer afin de ne pas détériorer le joint.

DE
1 Die Pumpe eignet sich nur für die Ausbringung von zugelassenen wässriger Pflanzenschutzmitteln: Insektizden, Fungiziden, Unkrautvertilgungsmittel und Blattdüngern
2 Temperatur der Flüssigkeit:
0°C - 40°C Füllen Sie einen gesonderten Behälter ammischen und durch den Filter in den Pumpenbehälter gießen. (Filter mesh 11 - 1.3x1.1).
3 Die Markierung für die max. Füllhöhe nicht überschreiten.
4 Bei Beginn der Arbeit den Stab mit geschlossener Lanze 5/10 mal betätigen, um Druck herzustellen.
5 Sprühen durch Drücken des Hebels im Hahnes (Maschenweite der Filter 1 mm)
6 Den Strahl durch Drehen der Düsenkappe regeln.
7 Den Druck durch Betätigung des Pumpenhebels regulieren.

ES
1 La bomba es apta exclusivamente para pulverizar las soluciones acuosas utilizadas para el cuidado de las plantas insecticidas, fungicidas, herbicidas y fertilizantes.
2 Temperatura del líquido: 0°C - 40°C
Mezclar el producto químico en un contenedor por separado, y verterlo en la bomba a través del filtro (filtro mesh 11 - 1.3x1.1 mm).
3 No superar el nivel útil indicado
4 Al comienzo del trabajo, para crear presión, accionar la palanca con la lance cerrada 5/10 veces.
5 Vaporizar presionando la llave de 1 mm de l'aguijeros del filtro).
6 Regular el chorro girando el pulgar y el índice sobre la lance.
7 Mantener la presión accionando la palanca.
8 Antes de dejar el aparato en el suelo:
• Colocar la lanza cerrada en su porta-lance;
• Comprobar que el tapón esté completamente cerrado.
• Colocar el aparato sobre una superficie plana y homogénea.
9 Durante el transporte, mantener el pulverizador en posición vertical, utilizando el asa apropiada para el mismo.
10 Controlar el manómetro de la presión.
11 Por lo menos una vez al año hay que limpiar a fondo toda la bomba, volver a engrasar o lubricar todas las piezas móviles y sustituir las guarniciones eventualmente dañadas utilizando recambios originales.
12 Una vez terminado el trabajo con la bomba, enjuagar el contenedor y luego hacerla funcionar con agua limpia hasta descargar completamente el contenedor y el pompante.
13 Durante el montaje y la manutención, volver a introducir el piston con precaución, sin forzar, para evitar daños a la guarnición.

RU
1 Пульверизатор предназначенный единственно за употребя на водным разтворов используемы при грижите за растенията: торове, пренасрани против вредителите, бурени, гъби и пеперуди.
2 Температура на течността:
Пригответе химикалния продукт в съд и го изсипете в пръскачката през филтъра (filter mesh 11 - 1.3x1.1 mm).
3 Не надхвърляйте посоченото ниво
Преди да започнете пръскането, задвижете лоста при затворен пръскач поне 5/10 пъти за да се създаде налягане.
Пръскането се осъществява чрез натискане на лоста на пръскача.
Регулирайте струята чрез завъртане на палеца при пръста пръстен на пръскача.
Поддържайте налягането с лоста.
Преди оставяне на пръскача в стойката му:
• Поверете дяла ланата в затворено;
• Поставете пръскачката на равна повърхност
По време на транспорт дръжте пръскачката изправена с помощта на специалната дръжка.
Проверете манометъра на манометъра
Поне веднъж годишно почистете основно помпата, смажете всички подвижни части и поставете похабените уплътнителни подложки оригинални резервни части.
След употребата, изплакнете резервоара на пръскачката, напълнете го с чиста вода и пръскайте до пълното изпразване на водата от резервоара и бутането.
При монтаж и поддръжка, внимателно, накратко/рядко поместете бутането за да се избегнат повреди на уплътнителя.

GR
1 Ο ψεκαστής μπορεί μόνο να ψεκάσει υδατικά διαλύματα: εντομοκτόνα, μυκητοκτόνα, ζιζανιοκτόνα, λιπάσματα φυλλώματος.
2 Θερμοκρασία υγρού:
Ανοιχτέστε το κρυφό τρούλο σε ένα ξεχωριστό δοχείο και, στη συνέχεια, αδειάστε το μέσα στην φακαστάρα, μέσω του φίλτρου (filter mesh 11 - 1.3x1.1 mm).
3 Μη υπερβαίνετε τη μέγιστη στάθμη
4 Στην αρχή της εργασίας, για τη δημιουργία πίεσης, κουβαλήστε 5/10 φορές το μοχλό, με κλειστό τον σωλήνα (ψεκαστ).
5 Ψεκάστε πατώντας τη λαβή της φακαστάρα με σπάγγι ø 1 mm).
6 Ρυθμίστε τη ροή, περιστρέφοντας το αφρόσκονο της μάνικας.
7 Διατηρήστε την πίεση μέσω της λαβής.
8 Πριν αποθέσετε τη ψεκαστήρα:
• Τοποθετήστε τη φακαστάρα κλειστή στο κατάλληλο σημείο;
• Βεβαιωθείτε ότι η φιάλη κλείστηκε καλά.
• Τοποθετήστε τη ψεκαστήρα σε μια επίπεδη και ομαλή επιφάνεια.
9 Κατά τη μεταφορά κρατήστε τον ψεκαστήρα κάθετα χρησιμοποιώντας την ειδική λαβή.
10 Ελέγξτε τη μετρητή του δείκτη.
11 Ανοίγοντας τον τρούλο του ψεκαστήρα, τρίψτε τα εσωτερικά μέρη, κλείστε τον τρούλο, κι ψεκάστε μέχρι τη τελείωση ζέλα τη κυλιόμενη μέρα και τα σκυλιάζοντα της φλάντζας. Χρησιμοποιήστε γνήσια ανταλλακτικά.
12 Μετά τη χρήση, ξπλύνετε το δοχείο του ψεκαστήρα και, στη συνέχεια, βάλτε τον να λειτουργήσει με καθαρό νερό μέχρι τη τελείωση ολοκλήρου νερού και το εμβόλο.
• Κατά τη συναρμολόγηση και τη συντήρηση, τοποθετήστε το έμβολο με προσοχή, χωρίς βία, ώστε να μη βλάψετε τη φλάντζα (guarnizione).

PL
1 Pompa jest odpowiednia wyłącznie do rozpylewania roztworów wodnych stosowanych do pielęgnacji roślin: insektycydów, fungicydów, środków chwastobójczych i nawozów dolistnych.
2 Temperatura płynu:
Zmieszać produkt chemiczny w oddzielnym pojemniku i wlać go do pompy przez filtr (filtr mesh 11 - 1.3x1.1 mm).
3 Nie przekraczać wskazanego poziomu użytecznego.
4 Przy rozpoczęciu pracy, aby stworzyć ciśnienie, naciskiwać na dźwignię przy lance zamkniętej przez 5/10 razy
5 Rozpylać naciskając na dźwignię lance (filtr z otworem ø 1 mm).
6 Regulować strumień obracając kciuk przed palec wskazujący.
7 Utrzymać ciśnienie uruchamiając dźwignię.
8 Przed opuszczeniem pompy:
• Umieścić w odpowiedniej obsadzie zamkniętą lance;
• Upewnić się, czy korek jest zamknięty.
• Ustawić urządzenie na płaszczyznie płaskiej i jednolitej;
9 Podczas transportu trzymać pulverizator w pozycji pionowej używając specjalnego uchwytu.
10 Kontrolować ciśnienie na manometrze.
11 Po zakończeniu używania pompy wypłukać pojemnik i uruchomić pompę z czystą wodą, aby opróżnić kompletnie pojemnik i element pompowy.
Wsypywanie nie na rok, czyści dokładnie całą pompę, natłuszczać lub smarować wszystkie części ruchome wymienić uszkodzone uszczelki używając oryginalnych części zamiennych.
12 Przy montażu i konserwacji włożyć ostrożnie element pompujący, nie siłując, tak aby uniknąć uszkodzenia uszczelki.

PT
1 O pulverizador é indicado exclusivamente para bombear soluções aquosas usadas para o tratamento de plantas: insecticidas, fungicidas, herbicidas e adubos foliares.
2 Temperatura do líquido:
Misturar o produto químico em um recipiente separado e despejá-lo no bomba através do filtro (filtro mesh 11 - 1.3x1.1 mm).
3 Não ultrapassar o nível útil indicado
4 Ao início a utilização, para criar pressão, bombear com a lança fechada por 5/10 vezes
Vaporizar pressionando a alavanca ou abrindo a torneira da lança (filtro com furos ø 1 mm).
Regular o jato girando a rosca anterior da lança.
Manter a pressão com a alavanca.
Antes de pousar o aparelho:
• Posicionar a lança fechada no seu porta lança;
• Assegurar-se de ter fechado a tampa;
• Posicionar o aparelho sobre uma superfície plana e homogénea.
Durante o transporte, deve-se segurar o pulverizador na posição vertical, usando a alça.
Controlar a pressão no manómetro
Pompa este adevărată exclusiv pentru stropirea soluțiilor apoase folosite pentru îngrijirea plantelor: insecticide, fungicide, erbicide și fertilizatori foliari.
Temperatura lichidului:
Amestecați produsul chimic într-un recipient separat și vărsați-l în pompă prin filtru (filtru mesh 11 - 1.3x1.1 mm).
Nu depășiți nivelul util indicat
La începutul lucrului, pentru a crea presiune, acționați manetei cu lanceta închisă de 5/10 ori.
Vaporizați apăsând maneta sau deschizând robinetul (filtru cu găuri ø 1 mm).
Reglați jetul rotind ajutajul anterior al lancei.
Mențineți presiunea acționând maneta.
Înainte de a depunere aparatul:
• Introduceți lancea în suportul lancei;
• Verificați ca capacul este închis.
• Capacul este închis, puneți aparatul pe o suprafață plană.
În timpul transportului, trimiteți pulverizatorul în poziție verticală, utilizând mânerul corespunzător.
Controlați presiunea de manometru
După folosirea pompei: cel târziu contaminând, după acest lucru lăsați apă curată și pompați pentru a curăța complet rezervorul și pompa.
Când se pierde lucrarea, pentru a crea presiune, acționați maneta cu lancea închisă de 5/10 ori.
Vaporizați apăsând maneta sau deschizând robinetul (filtru cu găuri ø 1 mm).
Reglați jetul rotind ajutajul anterior al lancei.
Mențineți presiunea acționând maneta.
Înainte de a depunere aparatul:
• Introduceți lancea în suportul lancei;
• Verificați ca capacul este închis.
• Capacul este închis, puneți aparatul pe o suprafață plană.
În timpul transportului, trimiteți pulverizatorul în poziție verticală, utilizând mânerul corespunzător.
Controlați presiunea de manometru
Pentru o viață mai lungă a produsului, curățați și ungeți periodic toate piesele mobile și înlocuiți garniturile care se uzează cu piese de rezervă originale.
Pulverizatorul este destinat numai pentru stropirea soluțiilor apoase folosite la îngrijirea plantelor: insecticide, fungicide, erbicide și fertilizatori foliari.
Temperatura lichidului:
Amestecați produsul chimic într-un recipient separat și vărsați-l în pompă prin filtru (filtru mesh 11 - 1.3x1.1 mm).
Nu depășiți nivelul util indicat
La începutul lucrului